roootz

Fiche technique...

Roootz Curvy Porte-Bagages

••• Robuste et stable ••• Garantie de 2 ans ••• Fabriqué en Europe ••• Trois sangles en nylon •••

••• Avec l'achat de chaque lot de 3 produits Roootz, Roootz plantera un arbre en coopération avec weforest.org •••

La couleur du bois

Bois de hêtre •••Naturel•••

Bois de hêtre •••Noyer•••

Bois de hêtre •••Noir•••

Bois de hêtre •••Blanc•••

La couleur de la sangle

Tissu •••Noir•••

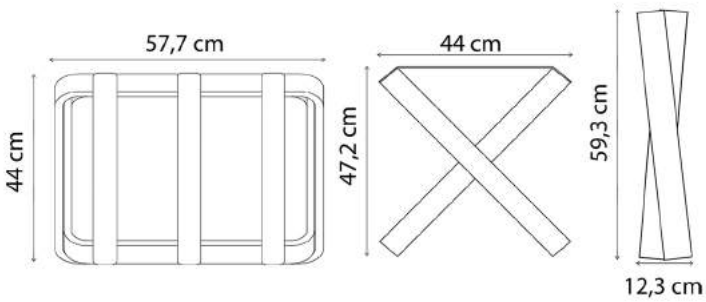

COLLECTION ••• Roootz Curvy

MATÉRIAU ••• Bois de hêtre

COULEUR DE LA FINITION ••• Naturel ou noyer ou wenge – noir ou blanc

TAPISSERIE ••• sangles en tissu

GLISSIÈRES ••• PVC

Dutch Design · Made in EU · Buy three plant one tree weforest.org · 2x · 60 KG

À la recherche de quelque chose de différent? Contactez-nous pour étudier les différentes possibilités.
À la recherche d'inspiration? Visitez notre site web.