roootz
Dutch design hotel products...

SIENA

Plateau d'accueil en cuir artificiel

- Fabriqué en similicuir (PU) durable, disponible en noir élégant avec coutures noires
- Conçu avec le souci du détail
- Convient pour machine à café, bouilloire et verres ou tasses à thé
- Le porte-sachet peut être placé à gauche ou à droite du plateau
- Avec anti-dérapant sur le fond de la boîte Sachet
- Options Mix & Match: (Bouilloires diverses, Machine à café, Tasses ou Verres)
- Avec l'achat de chaque lot de 3 produits Roootz, Roootz plantera un arbre en coopération avec weforest.org
- 2 ans de garantie

dutch DESIGN | Buy three plant one tree weforest.org | 2 YEAR WARRANTY

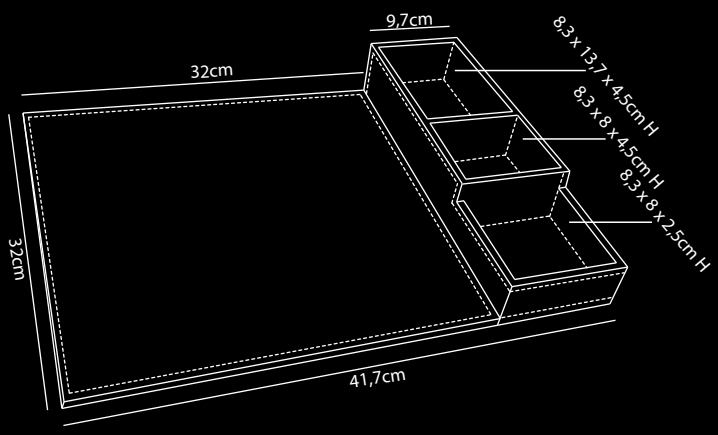

Demander une offre

Roootz | info@roootz.com | www.roootz.com

roootz
Dutch design hotel products...

SIENA

Plateau de the en cuir artificiel

- Fabriqué en similicuir (PU) durable, disponible en noir élégant avec coutures noires
- Conçu avec le souci du détail
- Convient pour bouilloire et verres ou tasses à thé
- La boîte Sachet est magnétique et peut être placée sur le côté gauche ou droit du plateau
- Avec anti-dérapant sur le fond de la boîte Sachet
- Options Mix & Match: (Bouilloires diverses, Tasses ou Verres)
- Avec l'achat de chaque lot de 3 produits Roootz, Roootz plantera un arbre en coopération avec weforest.org
- 2 ans de garantie

dutch DESIGN | Buy three plant one tree weforest.org | 2 YEAR WARRANTY

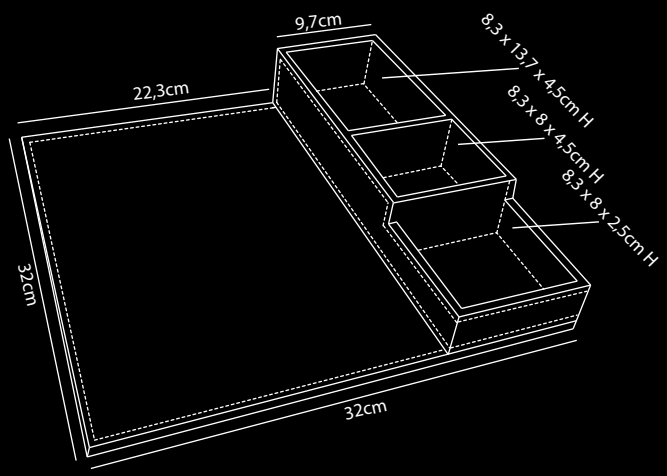

Demander une offre

Roootz | info@roootz.com | www.roootz.com

mix & match...

roootz
Dutch design hotel products...

Cliquez ici pour plus d'informations

Bouilloires

Plus d'informations sur les bouilloires

ECO 0,5L

BASE 1L

Macy 1L

Nespresso Machine

Plus de Machine à café

Tasses ou verres

Plus de tasses ou de verres

Demander une offre

Roootz | info@roootz.com | www.roootz.com

v1.1.06.2023