roootz
Dutch design hotel products...

EASY

Asse da stiro riponibile SET con Ferro da stiro a vapore

Asse da stiro • Supporto per ferro da stiro • Ferro da stiro a vapore

ASSE DA STIRO CON SUPPORTO
- Base in acciaio – Colore nero
- Compatto e leggero
- Copertura elastica ignifuga
- Strato di feltro extra spesso per un maggiore comfort durante la stiratura
- Altezza regolabile in 7 livelli da 62 a 78 cm
- Robusto e stabile
- Telaio dotato di sistema antifurto
- Con portaferro girevole a 360°

FERRO A VAPORE
- Potenza: 1600W | Tensione: 220 ~ 240 V | Frequenza: 50/60Hz
- Approvazione CE, CB, GS e RoHS
- Piastra antiaderente che non attacca, superficie extra large
- Termostato regolabile e regolatore di vapore
- Protezione di sicurezza contro il surriscaldamento
- Luce indicatrice di sicurezza
- Tempo di riscaldamento rapido ad alte prestazioni
- Getto di vapore potente, verticale e orizzontale
- Sistema autopulente e anticalcare
- Protezione del cavo girevole a 360°
- Cavo ultra lungo 3m, con protezione extra della presa
- Peso: 1,1 kg | Contenuto del serbatoio dell'acqua: 200 ml
- Sensore di movimento con spegnimento automatico (dopo 30 secondi in posizione orizzontale e quando non in uso e dopo 8 minuti in posizione

dutch DESIGN | Buy three plant one tree weforest.org | 2 YEAR WARRANTY

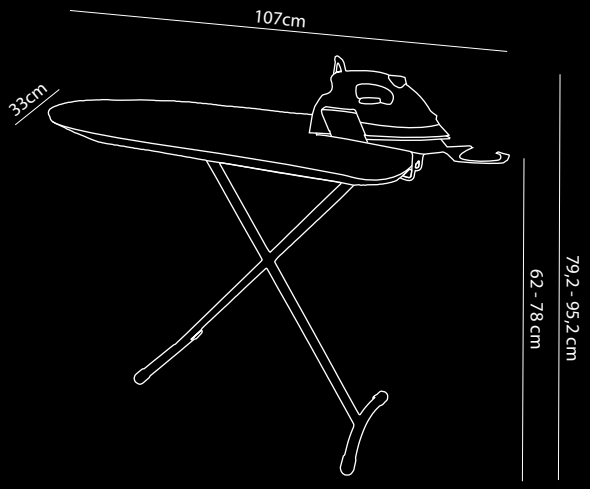

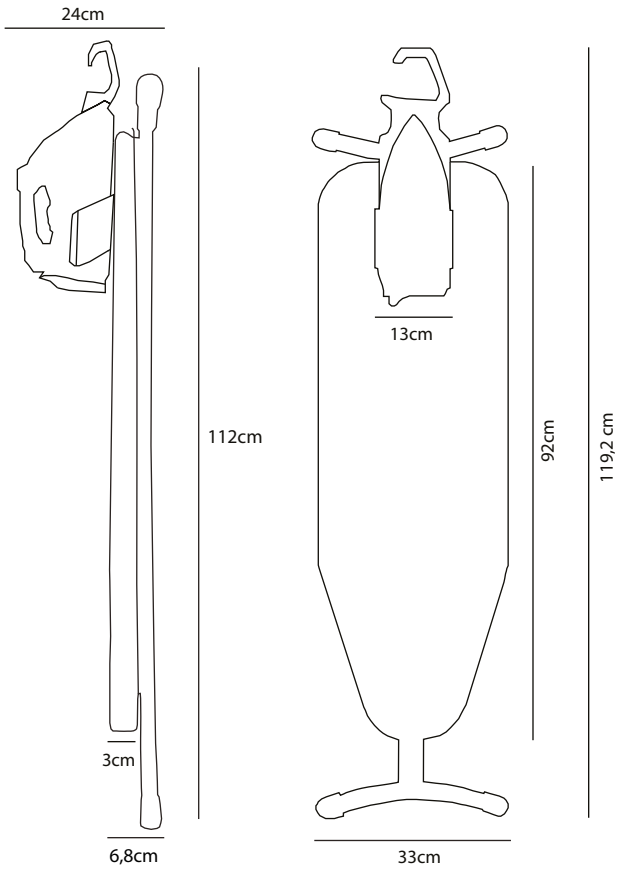

Richiedi un'offerta

Roootz | info@roootz.com | www.roootz.com

roootz
Dutch design hotel products...

Clicca qui per maggiori informazioni

Colore del telaio

Acciaio nero

Colore della copertura elastica

Tessuto Antracite

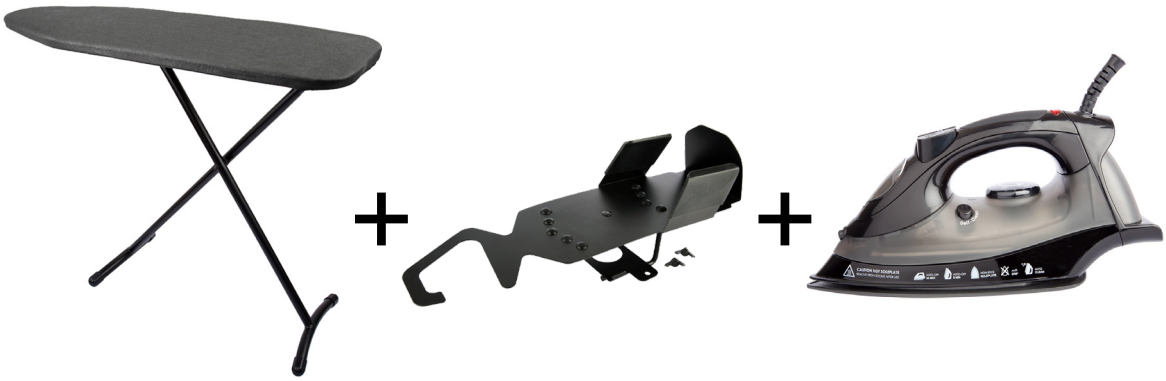

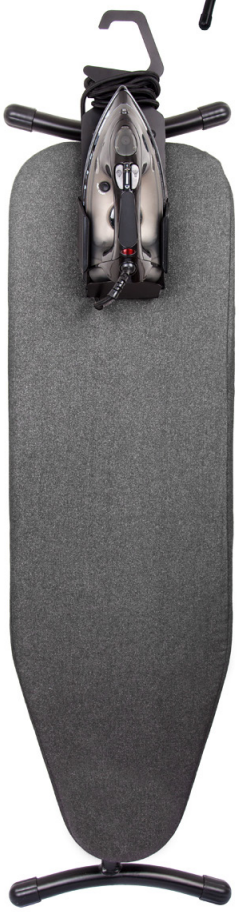

eye4detail...

Clicca qui per maggiori informazioni

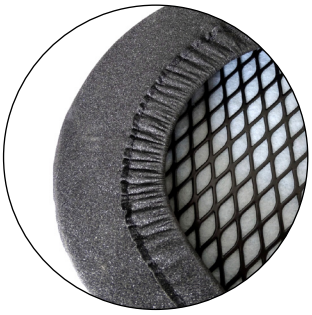

Trova l'abbinamento perfetto

Richiedi un'offerta

Roootz | info@roootz.com | www.roootz.com

v1.0.03.2023