roootz
Dutch design hotel products...

CUP
Macchina Nespresso 0,8L

- Realizzato in ABS resistente al calore di colore nero
- 0,8 litri
- 1400W
- 220~240V e 50Hz
- Approvazione CE, GS e RoHS
- Compatibile con le capsule Nespresso
- Serbatoio dell'acqua facile da rimuovere
- Riscaldamento rapido (30 secondi)
- Lunghezza del cavo 110cm
- Supporto tazza regolabile (per tazzine piccole e grandi)
- Isolamento elettrico: Classe 1
- Protezione contro l'ebollizione
- Con indicatore luminoso
- Disponibile con spina Euro, spina UK e adattatore svizzero
- 2 anni di garanzia

2
YEAR WARRANTY

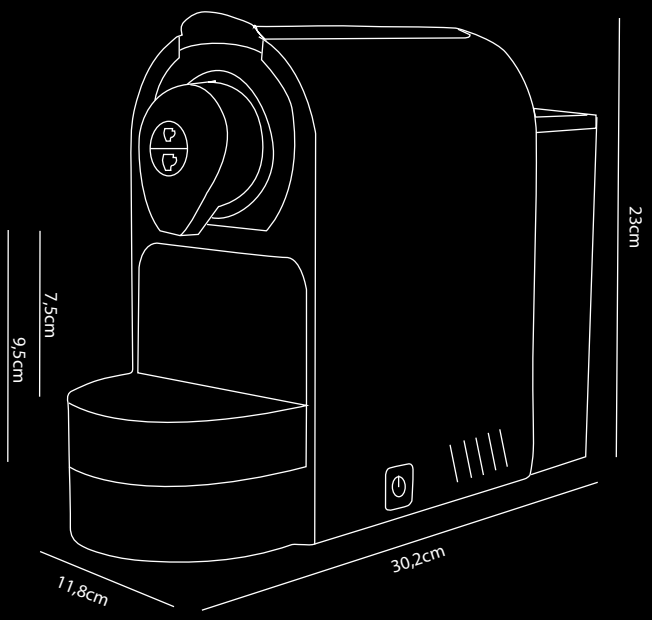

Dimensioni (L x P x A) 11.8 x 30.2 x 23cm

Trova l'abbinamento perfetto

Maggiori informazioni Macchina da caffè

eye4detail...

Roootz | info@roootz.com | www.roootz.com

Richiedi un'offerta

v1.1.06.2023