roootz
Dutch design hotel products...

ROMA

Plateau de bienvenue vernis à bois

- Fabriqué en placage de bois de hêtre
- Revêtement résistant à ll'eau - marron noir
- Conçu avec le souci du détail
- Convient pour les bouilloires et les verres ou tasses à thé
- Plateau très compact avec tiroir (265 x 190 mm)
- Tiroir pour le stockage sans poussière des sachets de thé, des cuillères etc. avec séparations amovibles
- Guidage du c√¢ble (vers la gauche, la droite et ll'arrière)
- Avec 4 patins de protection des meubles sur le fond du plateau
- Options mix & match (Bouilloires diverses, tasses ou verres)
- Avec l'achat de chaque lot de 3 produits Roootz, Roootz plantera un arbre en coopération avec weforest.org
- 2 ans de garantie

dutch DESIGN | Buy three plant one tree weforest.org | 2 YEAR WARRANTY

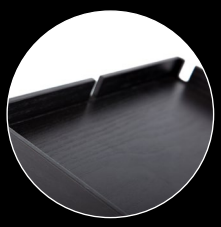

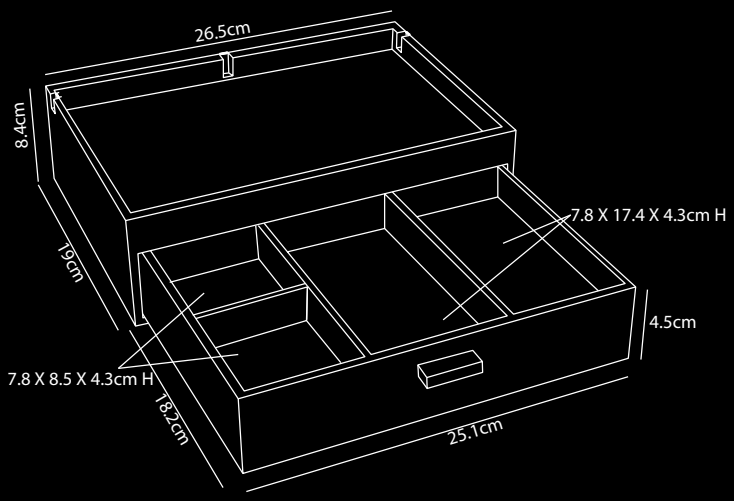

2x | 60 kg

Demander une offre

Roootz | info@roootz.com | www.roootz.com

mix & match...

roootz
Dutch design hotel products...

Cliquez ici pour plus dll'informations

Trouvez l'l'assortiment parfait

Bouilloires

Plus d'informations sur les bouilloires

ECO 0,5L

BASE 1L

Macy 1L

Tasses ou verres

Plus de tasses ou de verres

Demander une offre

Roootz | info@roootz.com | www.roootz.com

v1.0.03.2023