roootz
Dutch design hotel products...

COMPACT

Porte-bagages en acier inoxydable

- Acier inoxydable soudé avec finition brossé
- Conçu avec le souci du détail
- Pliable ultra compact (5,5 cm)
- Trois sangles interchangeables robustes en nylon ou en cuir véritable
- Avec patins pour protéger le sol
- Possibilités de Mix & Match (sangles, bois, couleurs, crochets muraux)
- Pour 3 porte-bagages vendus, 1 arbre sera planté en collaboration avec weforest.org
- 2 ans de garantie

dutch DESIGN | Buy three plant one tree weforest.org | 2 YEAR WARRANTY

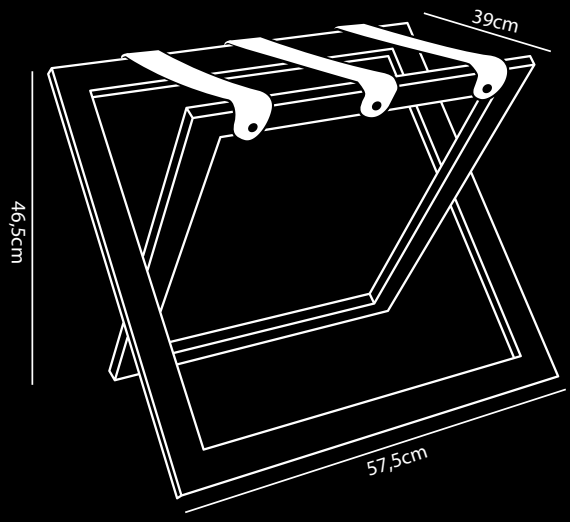

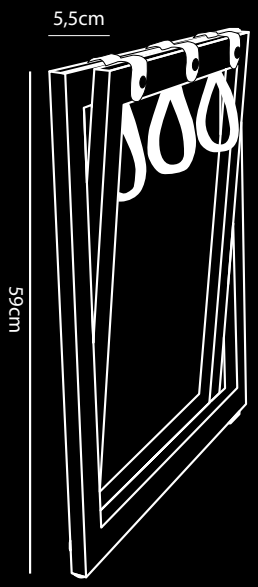

Demander une offre

Roootz | info@roootz.com | www.roootz.com

mix & match...

roootz
Dutch design hotel products...

Trouver l'assortiment parfait

Cliquez ici pour plus d'informations

+

Couleur du cadre

Acier inoxydable brossé

Porte-bagages Couleurs des Sangles

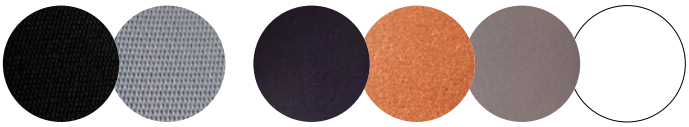

Nylon noir | Nylon gris | Cuir noir | Cuir cognac | Cuir gris | Cuir blanc

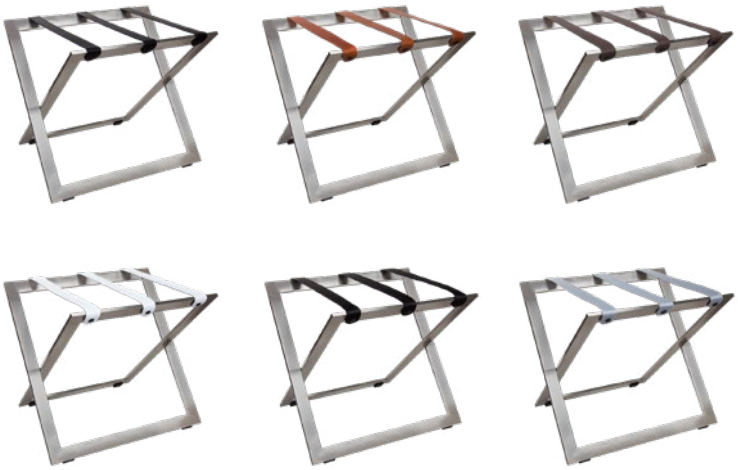

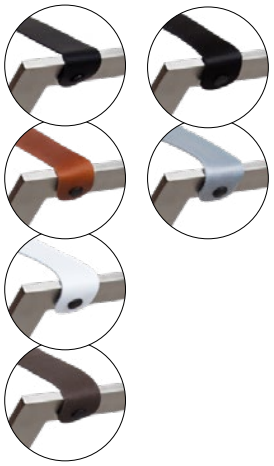

Options supplémentaires:

Logo brodé

Crochet muraux

Cliquez ici pour plus d'informations

eye4 detail...

Demander une offre

v1.1.06.2023